Марка Б1-2 (4 шт.)

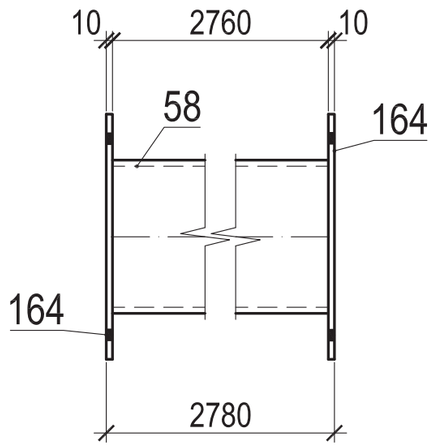

1 - 1

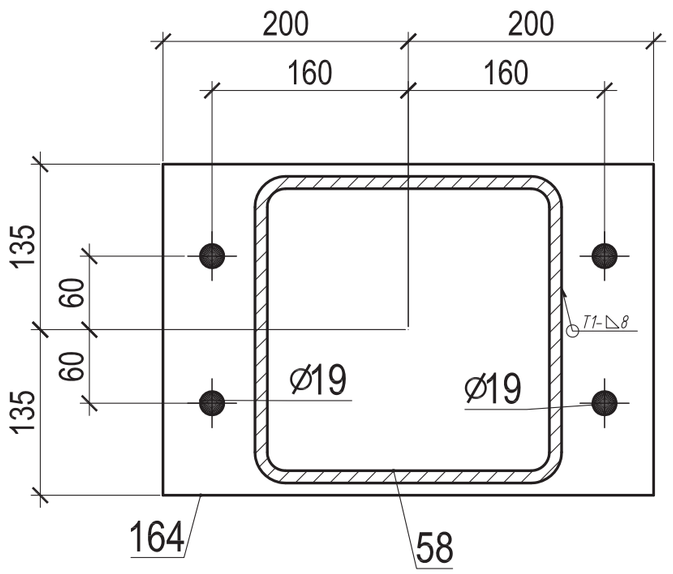

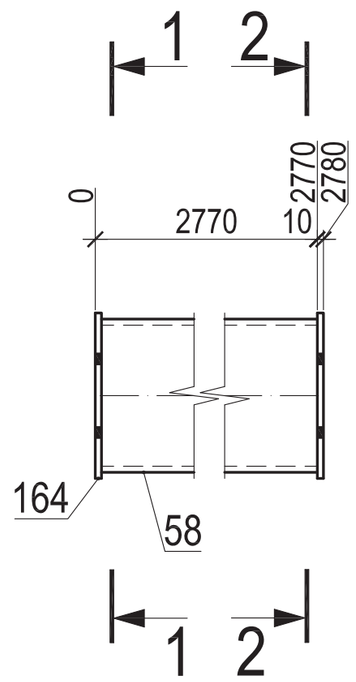

2 - 2

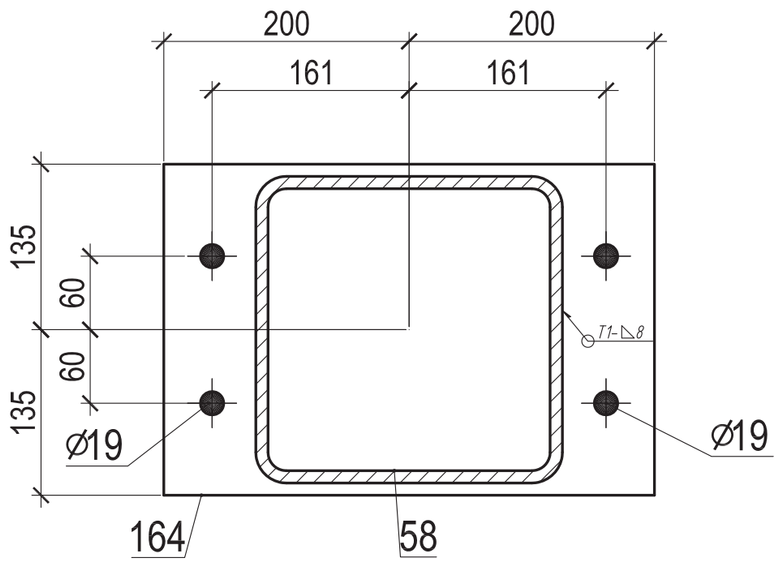

поз.58

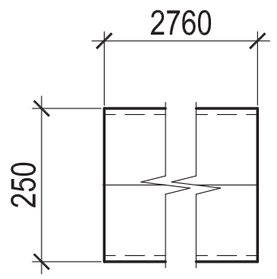

поз.164

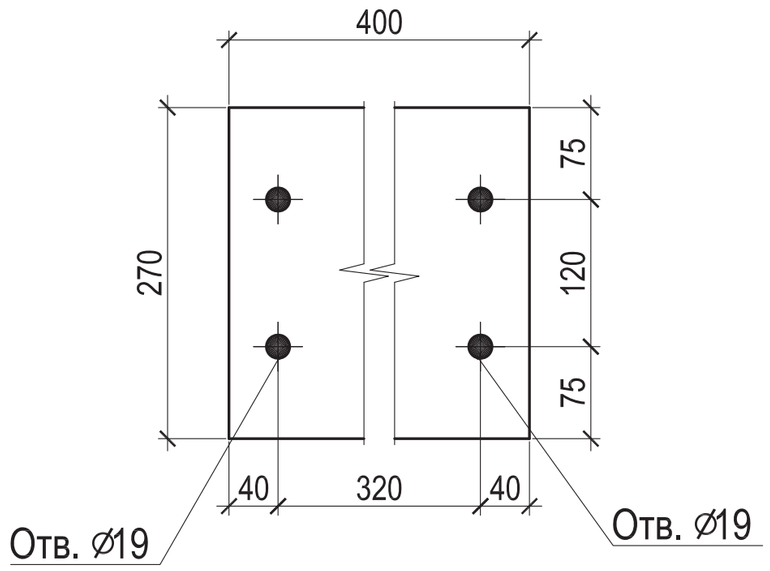

СПЕЦИФИКАЦИЯ

Марка элемента	№ детали	Кол-во шт. т	Кол-во шт. н	Сечение	Длина мм	Вес, кг: Одной детали	Вес, кг: Всех шт.	Вес, кг: Элемента	Марка стали	Примечание
Б1-2	58	1		Гн.Ø250х10	2760	200.5	200.5	219.7	С245	
	164	2		-270х10	400	8.5	17		С245	
		Вес сварных швов 1%					2.2			

ВЫБОРКА МЕТАЛЛА

Профиль	Вес (кг)	Марка стали	Примечание
t 10	67.8	С245	
Гн.Ø250х10	802.2	С245	
На сварные швы:	8.7		
Итого:	878.7		

ТРЕБУЕТСЯ ИЗГОТОВИТЬ

Марка элемента	Кол-во шт.	Вес, кг: одного элемента	Вес, кг: всех
Б1-2	4	219.7	878.7
Общий вес		878.7	

1. Изготовление конструкций и их монтаж производить в соответствии с требованиями:
- ГОСТ 23118-99 "Конструкции стальные строительные"
- СП53-101-98 " Изготовление и контроль качества стальных строительных конструкций"
- СНиП 3.03.01.87 " Несущие ограждающие конструкции"
- СНиП II-23 81 " Стальные конструкции"
2. Размеры в скобках ,выполнить после сборки и сварки.
3. Острые кромки деталей и отверстий притупить по R=1мм.
4. Все металлоконструкцию окрасить грунтом ГФ-021-(2 слоя)
5. Контроль сварных соединений в соответствии с РД 03.06.03, нормы по ВИК СП53-101-98 .
6. Сварку производить полуавтоматом в среде углекислого газа по ГОСТ 14771-76 сварочной проволокой ГОСТ 2246-7
7. Места монтажных швов не грунтовать на 80мм.

3650-05-КМ2-КМД

2105-2015-СПП -КМ-КМД

Изм.	Кол.уч	Лист	Nдок.	Подпись	Дата
Гл.Инженер					03.01.2017
Гл.Констр.					03.01.2017
					03.01.2017
Н.Контр.					03.01.2017
Вед.Констр					03.01.2017
Констр.					03.01.2017

Балка,Торцевая пластина

164,58,Б1-2

Стадия	Масса	Масштаб
		1:10,1:5
Лист 14	Листов	

Взам. инв. N | Подпись и дата | Инв. N подл.